CONFIGURAÇÃO DE PENAS P/ PLOTAGEM

COR	ESP.
1	07 0,1
2	07 0,2
3	07 0,3
4	07 0,4
5	07 0,5
6	07 0,6
7	07 0,25
8	07 0,09
9	07 0,15
140	140 0,15
162	162 0,15

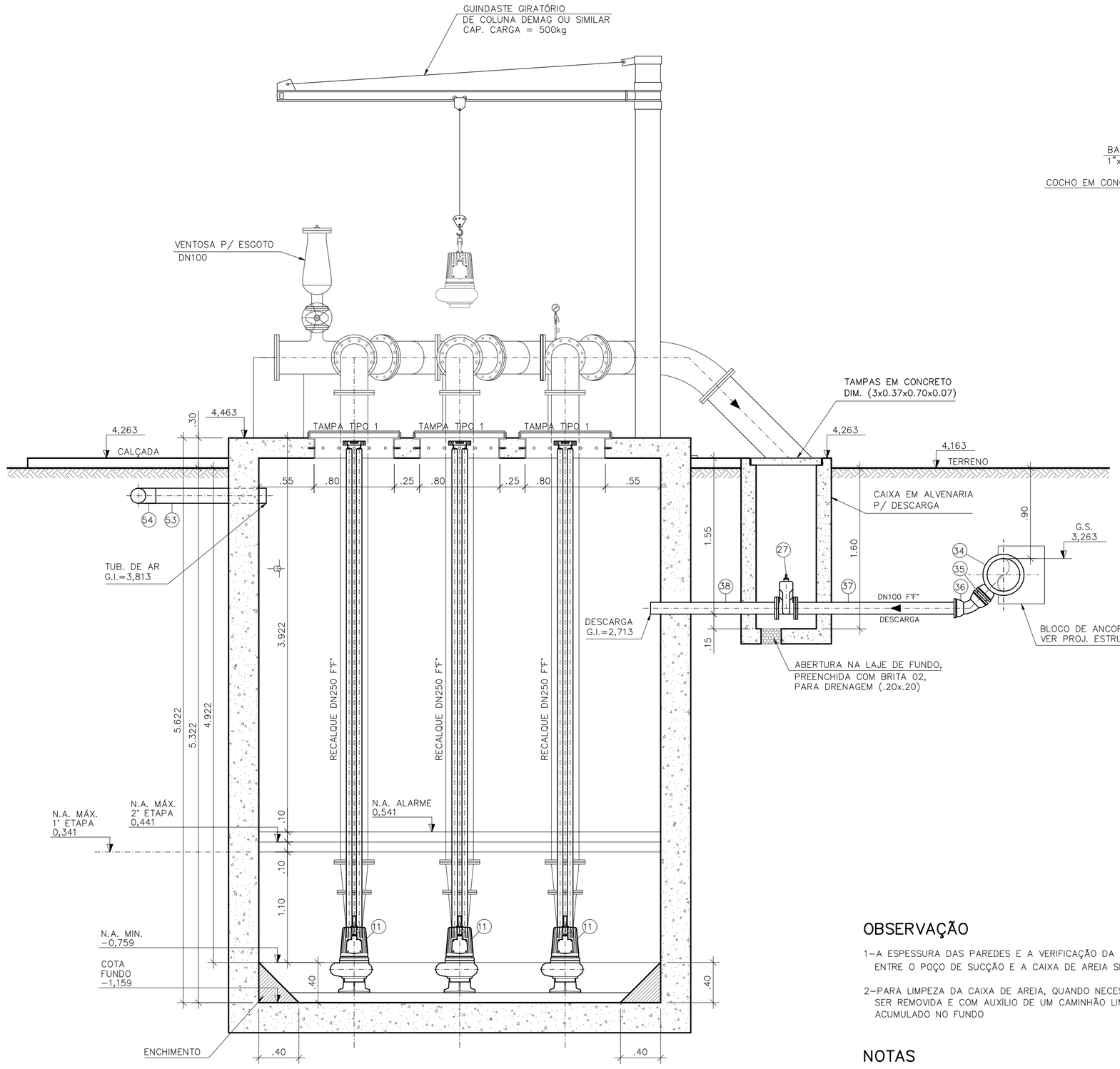

CORTE C–C
ESCALA 1:30

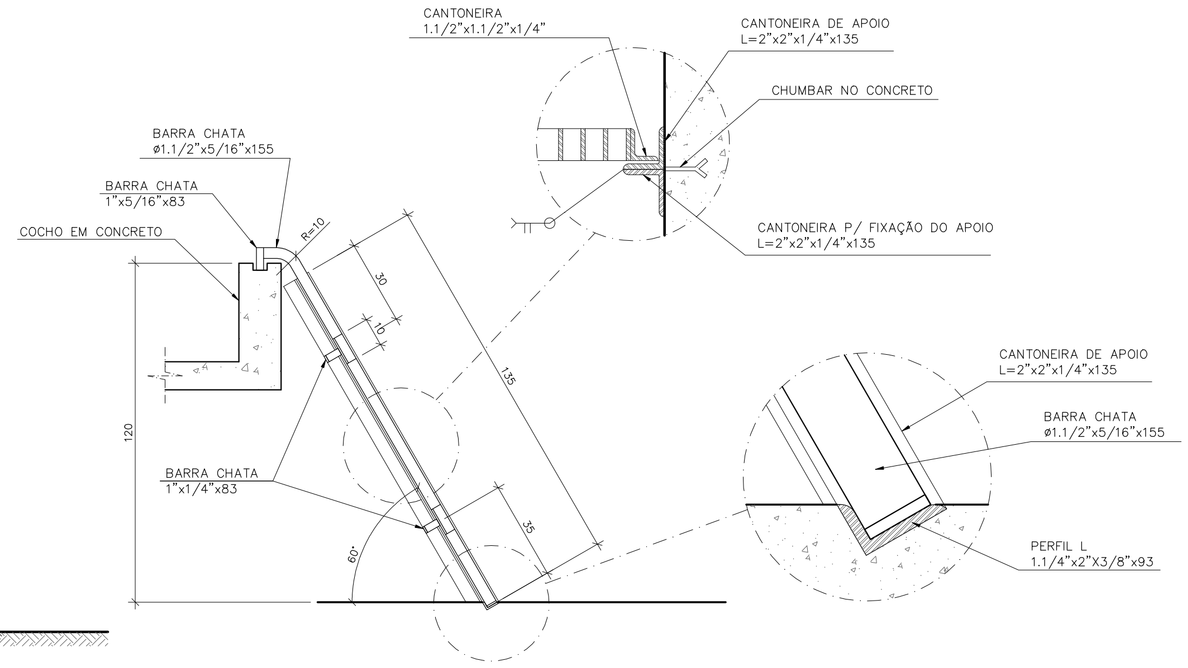

DETALHE DO GRADEAMENTO EM FIBRA DE VIDRO
SEM ESCALA
COTAS EM CENTÍMETRO

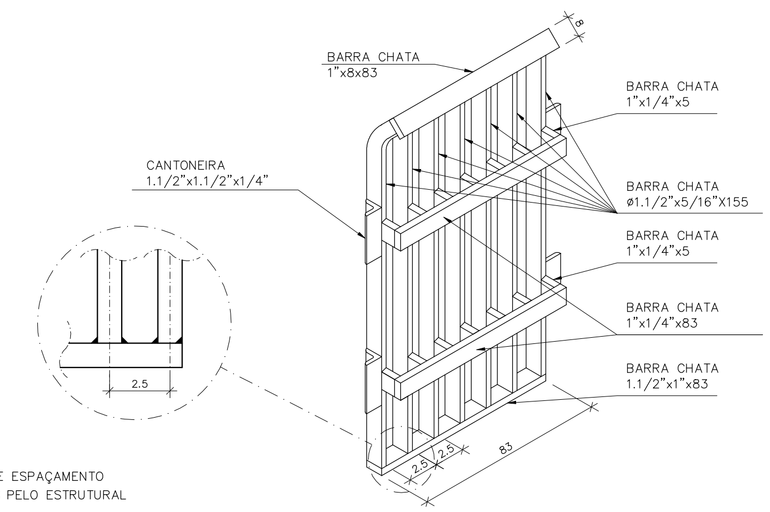

PERSPECTIVA DA GRADE
SEM ESCALA
COTAS EM CENTÍMETRO

OBSERVAÇÃO

1–A ESPESSURA DAS PAREDES E A VERIFICAÇÃO DA NECESSIDADE DE ESPAÇAMENTO ENTRE O POÇO DE SUCÇÃO E A CAIXA DE AREIA SERÃO DEFINIDAS PELO ESTRUTURAL

2–PARA LIMPEZA DA CAIXA DE AREIA, QUANDO NECESSÁRIA, A GRADE DE PISO DEVERÁ SER REMOVIDA E COM AUXÍLIO DE UM CAMINHÃO LIMPA FOSSA SUGAR O EXCESSO ACUMULADO NO FUNDO

NOTAS

1–COTAS E ELEVAÇÕES EM METRO, DIÂMETRO EM MILÍMETRO, EXCETO ONDE INDICADO

2–CONFIRMAR MEDIDAS NO LOCAL.

3–PARA EXTRAVASOR, VER PLANTA DE LOCALIZAÇÃO

4–O FORMATO DO BIOFILTRO APRESENTADO NESTE PROJETO É ILUSTRATIVO. O BIOFILTRO PODERÁ SER CIRCULAR OU RETANGULAR CONFORME PROJETO PADRÃO A–000–000–00–5–XX–0021 E A–000–00–00–5–XX–0022 RESPECTIVAMENTE.
AS DIMENSÕES DO BIOFILTRO DEVERÃO SER DE ACORDO COM O PROJETO PADRÃO E SERÃO DEFINIDAS PELA CESAN.

5–A BOMBA DEVERÁ SER FORNECIDA COMPLETA PELO FABRICANTE COM ACESSÓRIOS

DETALHE CAIXA P/ PONTO DE ÁGUA (TORNEIRA DE JARDIM)

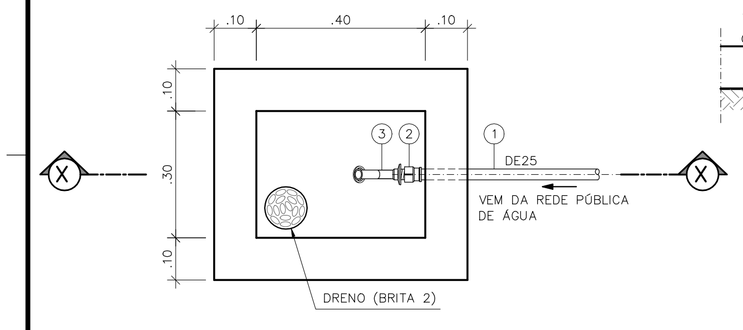

PLANTA
ESCALA 1/10

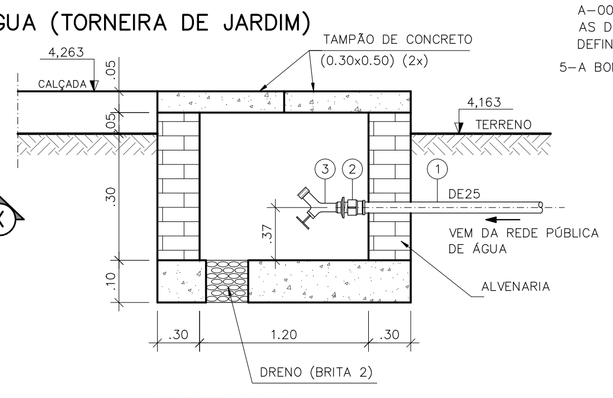

CORTE X–X
ESCALA 1/10

LISTA DE MATERIAL – PONTO DE ÁGUA					
ITEM	DISCRIMINAÇÃO	DIÂMETRO	MATERIAL	QUANT.	OBS.
1	TUBO PVC SOLDÁVEL–L=12.00m	25	PVC	01	CONFIRMAR NO LOCAL
2	LUVA PVC SOLDÁVEL E COM ROSCA	25x3/4"	PVC	01	
3	TORNEIRA PARA JARDIM COM ROSCA	3/4"	PVC	01	

(*) ESPECIFICAÇÃO DAS BOMBAS:

1° ETAPA – ANO 2010 A 2025
DADOS DO PROJETO:
Qtotal= 65,62 l/s (2+1)
Qpor conjunto= 32,81 l/s
Hman= 5,50 mca
Potência Máxima= 5,0 cv por conjunto
Rotação= 1750 rpm
Funcionamento= 2+1 (RODÍZIO)
Rendimento (n)= 64%
Frequência= 60Hz
Diâmetro do rotor= 162mm
DADOS OBTIDOS A PARTIR DA BOMBA:
FLYGT – Modelo NP 3102 181 MT
CURVA 63–464–00–3703

2° ETAPA – ANO 2025 A 2040
DADOS DO PROJETO:
Qtotal= 90,55 l/s (2+1)
Qpor conjunto= 45,28 l/s
Hman= 6,10 mca
Potência Máxima= 7,5 cv por conjunto
Rotação= 1750 rpm
Funcionamento= 2+1 (RODÍZIO)
Rendimento (n)= 65%
Frequência= 60Hz
Diâmetro do rotor= 150mm
DADOS OBTIDOS A PARTIR DA BOMBA:
FLYGT – Modelo CP 3127 181 LT
CURVA 63–412–00–2201

LISTA DE MATERIAL DA ELEVATÓRIA

ITEM	DISCRIMINAÇÃO	UNID.	MATERIAL	DN (mm)	QUANT.	OBS.
01	TUBO COM PONTA E FLANGE PN10 L=1,10m	PÇ	F°F°	400	01	
02	ADUFA DE PAREDE COM FLANGE PN10	PÇ	F°F°	400	02	
03	HRC1–HASTE C/ ROSCA E BOCA DE CHAVE L=2,55m	PÇ	F°F°	1.3/4"	02	
04	PMS – PEDESTAL DE MANOBRA SIMPLES N° 2	PÇ	F°F°	400	02	
05	TUBO COM PONTAS L=1,30m	PÇ	F°F°	400	01	
06	TUBO COM PONTA E FLANGE PN10 L=0,70m	PÇ	F°F°	400	01	
07	CURVA 45° COM BOLSAS JUNTA ELÁSTICA JGS	PÇ	F°F°	400	03	
08	TUBO COM PONTAS L=1,00m	PÇ	F°F°	400	01	
09	TUBO COM PONTAS L=5,55m	PÇ	F°F°	400	01	
10	TUBO COM PONTAS L=1,20m	PÇ	F°F°	400	01	
11	CONJUNTO MOTO–BOMBA SUBMERSÍVEL COM PEDESTAL E TUBO GUIA	CJ	–	–	03	VER (*)
12	REDUÇÃO EXCÊNTRICA COM FLANGES PN10	PÇ	F°F°	200x100	03	
13	REDUÇÃO EXCÊNTRICA COM FLANGES PN10	PÇ	F°F°	250x200	03	
14	TUBO COM FLANGES PN10 L=4,67m	PÇ	F°F°	250	03	
15	CURVA 90° COM FLANGES PN10	PÇ	F°F°	250	03	
16	TUBO COM FLANGES PN10 L=1,00m	PÇ	F°F°	250	03	
17	VÁLVULA DE RETENÇÃO P/ ESG. COM FLANGES PN10	PÇ	F°F°	250	03	
18	TOCO COM FLANGES PN10 L=0,25m	PÇ	F°F°	250	06	
19	JUNTA DE DESMONTAGEM TRAVADA AXIALMENTE COM FLANGES PN10	PÇ	F°F°	250	03	
20	VÁLVULA BORBOLETA COM FLANGES E VOLANTE PN10	PÇ	F°F°	250	03	
21	REDUÇÃO CONCÊNTRICA COM FLANGES PN10	PÇ	F°F°	300x250	03	
22	CURVA 45° COM FLANGES PN10	PÇ	F°F°	300	04	
23	JUNÇÃO 45° COM FLANGES PN10	PÇ	F°F°	300	03	
24	TOCO COM FLANGES PN10 L=0,25m	PÇ	F°F°	300	02	
25	TÊ DE REDUÇÃO COM FLANGES PN10	PÇ	F°F°	300x100	01	
26	FLANGE CEGO	PÇ	F°F°	300	01	
27	REGISTRO CHATO COM FLANGES PN10	PÇ	F°F°	100	02	
28	VENTOSA PARA ESGOTO COM FLANGE PN10	PÇ	F°F°	100	01	
29	TUBO COM PONTA E FLANGE PN10 L=2,51m	PÇ	F°F°	300	01	
30	CURVA 45° COM BOLSAS JUNTA ELÁSTICA JGS	PÇ	F°F°	300	01	
31	TUBO COM PONTAS L=0,50m	PÇ	F°F°	300	02	
32	CURVA 90° COM BOLSAS JUNTA ELÁSTICA JGS	PÇ	F°F°	300	01	
33	TUBO COM PONTAS L=4,87m	PÇ	F°F°	300	01	
34	TÊ DE REDUÇÃO COM BOLSAS JUNTA ELÁSTICA JGS	PÇ	F°F°	300x100	01	
35	TUBO COM PONTAS L=0,21m	PÇ	F°F°	100	01	
36	CURVA 45° COM BOLSAS JUNTA ELÁSTICA JGS	PÇ	F°F°	100	01	
37	TUBO COM PONTA E FLANGE PN10 L=1,67m	PÇ	F°F°	100	01	
38	TUBO COM PONTA E FLANGE PN10 L=1,25m	PÇ	F°F°	100	01	
39	TUBO K7 COM PONTA E BOLSA JUNTA ELÁSTICA JGS	PÇ	F°F°	300	04	
40	CAIXA SIFONADA 100x150x50mm COM GRELHA E PORTA–GRELHA QUADRADA BRANCA	PÇ	PVC	–	01	
41	TUBO RÍGIDO P/ ESGOTO L=6,00m	PÇ	PVC	50	02	
42	JOELHO 90° P/ ESGOTO	PÇ	PVC	50	03	
43	JOELHO 45° P/ ESGOTO	PÇ	PVC	50	01	
	MANÔMETRO					
44	BUCHA DE REDUÇAO	PÇ	F.G.	1/2"x1/4"	01	
45	AMORTECEDOR DE PULSAÇÃO	PÇ	LATÃO	1/4"	01	
46	TUBO SIFÃO TIPO TROMBETA	PÇ	LATÃO	1/4"	01	
47	NIPLE DUPLO COM ROSCA	PÇ	F.G.	1/4"	01	
48	VÁLVULA ESFERA	PÇ	LATÃO	1/4"	01	
49	MANÔMETRO UTILITÁRIO, CAIXA EM AÇO, VISOR DE VIDRO ø80mm 0 a 70 Kgf/cm2	PÇ	–	1/4"	01	
	TUBULAÇÃO DE AR (BIOFILTRO)					
50	TUBO CILÍNDRICO L=2,10m	PÇ	FIBRA DE VIDRO	150	01	
51	C 90°	PÇ	FIBRA DE VIDRO	150	01	
52	TUBO CILÍNDRICO L=4,00m	PÇ	FIBRA DE VIDRO	150	01	
53	TUBO CILÍNDRICO L=1,10m	PÇ	FIBRA DE VIDRO	150	01	
54	TÊ 90°	PÇ	FIBRA DE VIDRO	150	01	
55	TUBO CILÍNDRICO L=8,00m	PÇ	FIBRA DE VIDRO	150	01	
	ACESSÓRIOS					
	ABF 10	PÇ	BORRACHA	100	07	
	ABF 10	PÇ	BORRACHA	200	03	
	ABF 10	PÇ	BORRACHA	250	27	
	ABF 10	PÇ	BORRACHA	300	14	
	ABF 10	PÇ	BORRACHA	400	02	
	PPF 10	PÇ	AÇO	16x80	56	
	PPF 10	PÇ	AÇO	20x90	516	
	PPF 10	PÇ	AÇO	24x100	32	
	TAMPÕES					
	TDA–600 MODELO ESTANQUE	PÇ	F°F°	600	01	

ESTE DESENHO É PROPRIEDADE DA COMPANHIA ESPÍRITO SANTENSE DE SANEAMENTO – CESAN E NÃO PODE SER COPIADO SEM SUA AUTORIZAÇÃO.

NÚMEROS	TÍTULOS
PRINCIPAIS DESENHOS DE REFERÊNCIA	

Nº	LOCAL	DISCRIMINAÇÃO	DES.	DIV.	GER.	DATA
REVISÃO						

CANCELA E SUBSTITUI O DESENHO NÚMERO:

CANCELADO E SUBSTITUÍDO PELO DESENHO NÚMERO:

CENTRO DE DOCUMENTAÇÃO
RECEBIDO: __/__/__
Nº DOC.: _____ ASS.: _____
APROVAÇÃO CESAN:
ASS.: _____ MATR.: _____
UNID.: _____ DATA: __/__/__
ESTA APROVAÇÃO NÃO ISENTA A CONTRATADA DE SUAS RESPONSABILIDADES LEGAIS.

EMITENTE: Etep Consultoria, Gerenciamento e Serviços

PROJETADO:	COORDENADOR:
ARTUR AUGUSTO OLIVEIRA NEVES	ARTUR AUGUSTO OLIVEIRA NEVES
CREA: 045302/D REGIÃO: RJ	CREA: 045302/D REGIÃO: RJ
DESENHO: GLORINHA	Nº DES. PROJETISTA: 0876.DS.13.H.0168/00
DATA: 15/04/2011	

RESPONSÁVEL TÉCNICO: ENGº ARTUR AUGUSTO OLIVEIRA NEVES
CREA: 045302/D REGIÃO: RJ ART Nº: 9820110020948 DATA: 22/02/2011

EMISSÃO CESAN	DATAS
PROJETADO:	
CREA:	
DESENHADO:	
VERIFICADO: ENGº NESTOR GORZA JUNIOR	
DIVISÃO: ENGº NESTOR GORZA JUNIOR	
GERÊNCIA: ENGº DOUGLAS OLIVEIRA COUZI	

CESAN

MUNICÍPIO: VILA VELHA | DISTRITO: – | BAIRRO: PRAIA DA SEREIA

NOME DO EMPREENDIMENTO: IMPLANTAÇÃO DO SISTEMA DE ESGOTAMENTO SANITÁRIO BARRA DO JUCU, MORADA DO SOL E PONTA DA FRUTA

TÍTULO: ELEVATÓRIA DE ESGOTO BRUTO EEB1 – BACIA PONTA DA FRUTA/SUB–BACIA 1
PROJETO HIDRÁULICO
CORTE CC, DETALHES DO GRADEAMENTO, CX. PONTO DE ÁGUA E LISTA MATERIAL

ESCALA:	FOLHA:	Nº CESAN	REV:
1:30	04/05	A–050–002–91–5–XX–0051	00